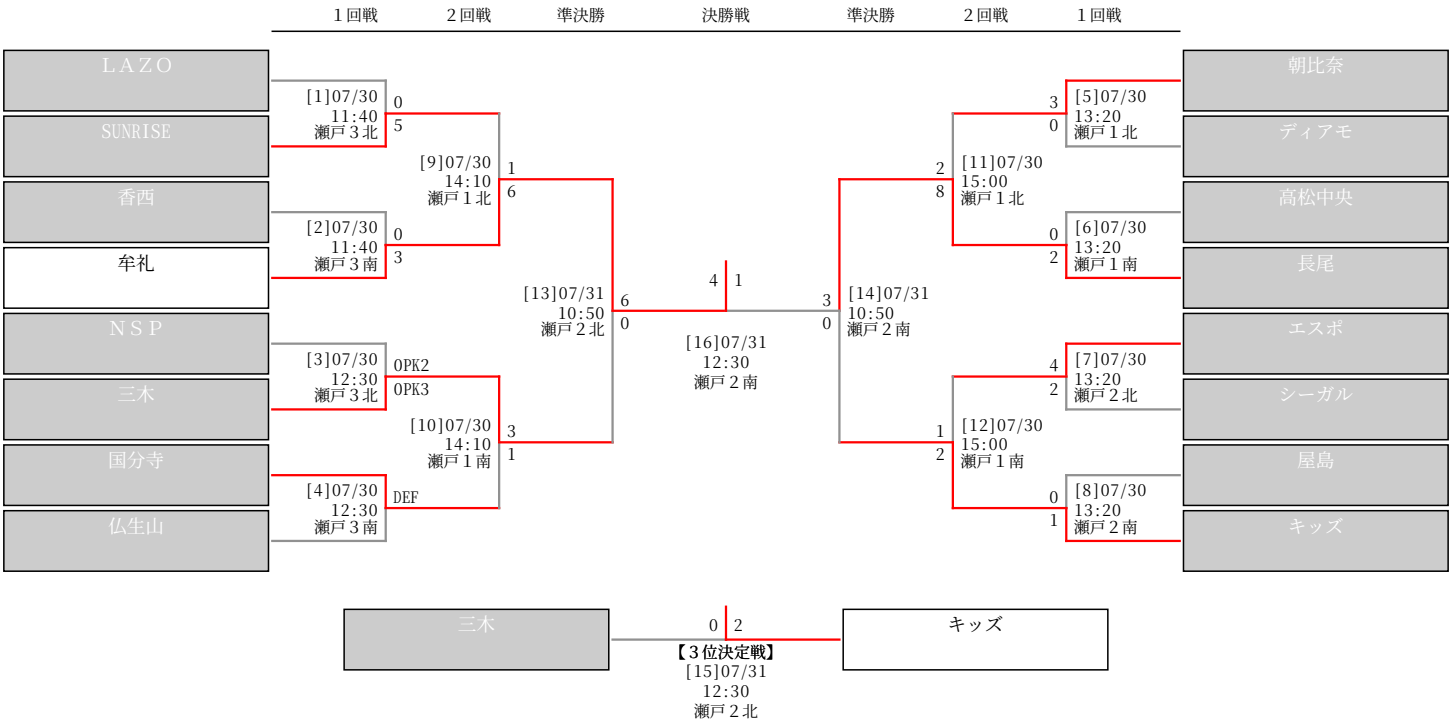第８回香川県U-9夏季サッカー大会　中位ﾄｰﾅﾒﾝﾄ